pumpa®

AHP line

ZPĚTNÝ VENTIL S KOULÍ L10 117 616.P přírubový L10 136 616.P závitový

Tento ventil se používá k zamezení zpětného toku pracovní látky. Je určen pro vodu, odpadní vodu a neagresivní kapaliny. Jedná se o plnoprůtočnou, tichou armaturu se samočistící koulí. Vyznačuje se nízkou tlakovou ztrátou. Má demontovatelné víko pro čištění nebo výměnu koule bez nutnosti vyjmutí z potrubního systému. Je možné jej použít pro horizontální i vertikální instalaci.

Použití

- Pro technická zařízení budov (vodárenství a odpadní voda)
- Pro průmyslové aplikace

Výhody

- Zajištění plného průtoku
- samočistící koule
- minimální poklesy tlaku
- tichý provoz
- odnímatelný kryt pro čištění nebo výměnu koule bez nutnosti demontáže z potrubí
- možnost horizontální i vertikální instalace v potrubí

Médium

- voda čistá, nebo odpadní, neagresivní kapaliny
- jiné médium na dotaz

Provozní údaje

- závitové provedení od DN32 do DN65
- přírubové provedení od DN40 do DN300
- maximální pracovní přetlak 16 barů
- pracovní teplota do 80 °C

Montáž

Ventil lze montovat do vodorovného i svislého potrubí s víkem směřujícím nahoru. U svislého potrubí je proudění zdola.

pumpa®

AHP line

ZPĚTNÝ VENTIL S KOULÍ

Materiálové provedení

Pozice	Popis	Materiál – Závitové provedení	Materiál – Přírubové provedení
1	Těleso	Tvárná litina GGG50	Tvárná litina GGG50
2	Koule	Ocel + NBR	Tvárná litina GGG40
3	Šroub	Nerezová ocel	Nerezová ocel
4	Víko	Tvárná litina GGG50	Tvárná litina GGG50
5	Těsnění víka	NBR	NBR
6	Matice	-	Nerezová ocel

Rozměry:

DN mm	L mm	B mm	H mm
32	135	50	72
40	145	60	85
50	175	70	100
65	200	90	125

Horizontální instalace

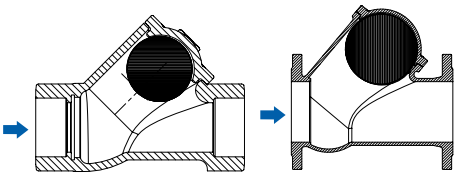

Vertikální instalace

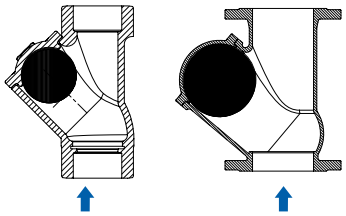

			EN1092-2 PN16				
DN mm	L mm	D mm	D1 mm	D2 mm	ød mm	b mm	H mm
40	180	150	110	84	4-19	19	90
50	200	165	125	99	4-19	19	106
65	240	185	145	118	4-19	19	134
80	260	200	160	132	8-19	19	155
100	300	220	180	156	8-19	19	192
125	350	250	210	184	8-19	19	226
150	400	285	240	211	8-23	19	268
200	500	340	295	266	12-23	20	353
250	600	405	355	319	12-28	22	428
300	700	460	410	370	12-28	24.5	509

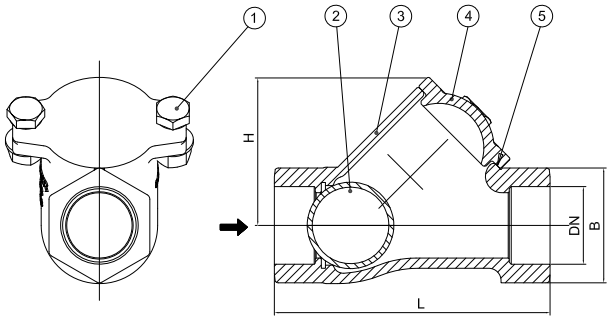

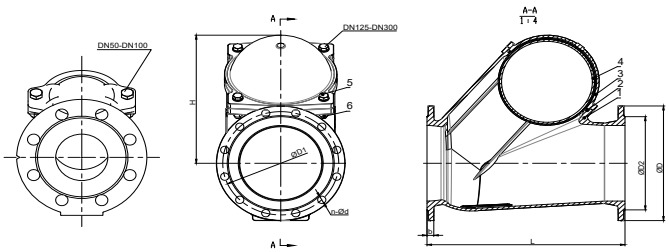

BRNO
U Svitavy 1, 618 00 Brno
T: +420 548 422 611
E: obchod@pumpa.cz

PRAHA
Moskevská 1557/63c, 101 00 Praha 10
T: +420 272 011 611
E: praha@pumpa.cz

SERVIS 24/7 HOD
602 737 009

VOLAT ZDARMA
800 100 763

www.pumpa.cz